WALL SOLUTIONS®

SOLUCIONES PARA OBRA CIVIL

"Innovando día a día"

Wall Solutions
en su larga trayectoria
como empresa especialista en la
construcción de muros de contención,
aporta soluciones innovadoras para todo tipo
de proyectos, ya sea de obra civil o edificación.

Debido a la estrecha cooperación con empresas líderes en tecnología a nivel internacional podemos ofrecer un servicio de la máxima calidad en este sector.

Desde nuestros inicios, hemos ido acumulando la experiencia necesaria para poder alcanzar el buen nivel profesional que nos caracteriza para abordar proyectos de gran envergadura. Los buenos resultados profesionales se deben al esfuerzo, la constancia en el trabajo y a un afán continuo de mejora en todas las áreas que componen la empresa.

Cada año vamos incorporando **nuevas soluciones** en el campo de la contención y obra civil, de esta manera disponemos una amplia gama de productos para las necesidades de cada cliente.

Contamos con un excelente equipo de profesionales cualificados que hacen posible el funcionamiento y desarrollo óptimo de nuestra empresa.

MURO ECOLÓGICO

PARA MUROS DE CONTENCIÓN

Una solución segura, estética y natural.

ECOMURO es un sistema alternativo de construcción de muros, que reforzado con materiales de gran resistencia nos permite conseguir una de las mejores estructuras de sostenimiento de tierras y sin límite de altura que se pueden encontrar hoy en día, y que son integrados perfectamente en el entorno natural.

ECOMURO®

MURO ECOLÓGICO

PARA MUROS DE CONTENCIÓN

El sistema EcoMuro nos ofrece una de las mejores estructuras de sostenimiento de tierras y sin límite de altura

Descripción del Sistema

El desarrollo del muro se consigue mediante la sobreposición de tongadas reforzadas con geomallas(1) de poliéster (PET/PES) fabricadas con barras poliméricas entrelazadas de alta resistencia monolítica que tiene una capacidad de fuerza desde 30 kN/m hasta 800 kN/m de tensión, que son aplicables a todo tipo de terreno.

Además en la ejecución incorporamos un sistema patentado de mallazos(2) metálicos, y con el fin de evitar la erosión del muro, se instala internamente una malla tejida(3).

Finalmente se instala un sistema integral de riego(4) compensado, que ayudará a mantener la vegetación(5) y embellecerá el **ECOMURO**.

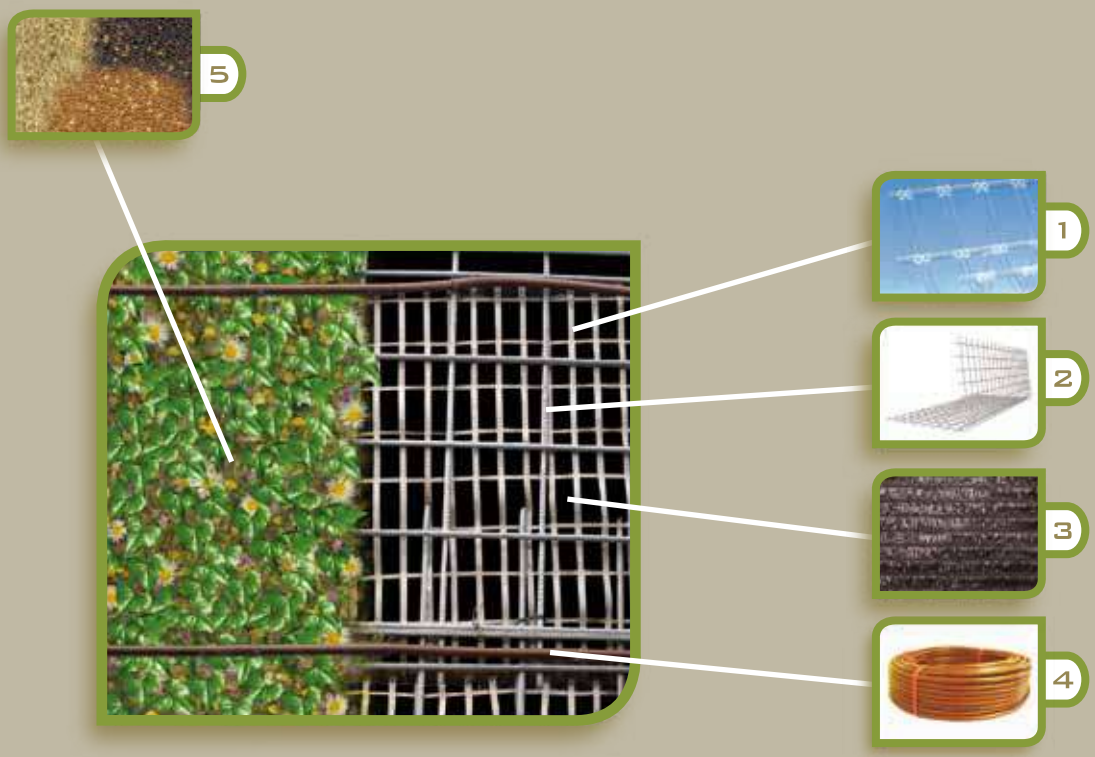

MURO DE GAVIONES

PARA MUROS DE CONTENCIÓN
Y OTRAS APLICACIONES

Ideal para muros de contención de tierras, diseños arquitectónicos y otras aplicaciones; ya sean proyectos residenciales,de obra civil o decoración.

iRON GRID®

MURO DE GAVIONES

MURO DE GAVIONES

PARA MUROS DE CONTENCIÓN
Y OTRAS APLICACIONES

Diseño y Seguridad

Los gaviones has sido diseñados para construir muros de contención que pueden retener tierra y otros materiales sólidos sin compactar, desplazamientos o falta de cimentación.

La estructura modular del muro de contención permite que la construcción se ajuste al aumento de alturas. La fuerza inherente de las unidades garantiza una estabilidad estructural y dimensional, mientras que su grado de flexibilidad hace que permita su adaptación a los movimientos de la tierra, asentándose con el paso del tiempo.

Los ámbitos de aplicación de los gaviones son infinitos. Las ventajas son evidentes, tanto para pequeños proyectos de jardinería, como obras de gran magnitud en el ámbito residencial y civil.

MUROS DE CONTENCIÓN

CAUCES - CANALES

BARRERAS DE SONIDO

DISEÑOS ARQUITECTÓNICOS

APLICACIONES

Ventajas del Sistema

Nuestro sistema de paneles electrosoldados es un nuevo concepto a diferencia del gavión tradicional realizado mediante alambre cosido.

La ventajas y cualidades principales son las siguientes:

- Son estables por sí solos, sin necesidad de encofrarlos.
- El espesor del alambre de 3 - 4,55 mm le confiere gran consistencia.
- El recubrimiento del alambre (95% zinc+5% aluminio), le dota al producto de una duración frente a la corrosión de 2 a 3 veces mayor que un triple galvanizado. 350g/m^2.
- Más agradable estéticamente.
- Más seguro debido al mayor número de uniones entre celdas.
- Sistema novedoso

:: ESPECIFICACIONES ::

APERTURA DE MALLA	75 x 75 mm
DIÁMETRO DEL ALAMBRE	3.0, 4.0, 5.0 mm
ENSAMBLAJE	Espirales
PROTECCIÓN CONTRA LA CORROSIÓN	95% Zinc+5% Aluminio 350 g/m^2
DURABILIDAD	60 años en condiciones normales

BLOQUE DIAMOND

PARA MUROS DE CONTENCIÓN

Ideal en proyectos de construcción de muros de contención de tierras, para proyectos residenciales, vías de comunicación y arreglos paisajísticos.

WALL SOLUTIONS®

MUROS DE CONTENCIÓN

BLOQUE DIAMOND

PARA MUROS DE CONTENCIÓN

Una solución elegante

En proyectos comerciales, municipales y residenciales, los bloques Diamond pueden sustituir los muros tradicionales hechos de hormigón in-situ, madera o piedra. Los bloques Diamond es la elección correcta para la construcción de muros de contención y decoración. Es una buena solución ya que se evita errores de estimación en tiempos de ejecución y gracias al refuerzo geosintético, los muros de bloque Diamond pueden tener hasta seis metros de altura. Los lados biselados proporcionan una mayor libertad estética permitiendo integrarlo perfectamente en cada proyecto.

El bloque Diamond es la opción perfecta para la construcción de muros de contención atractivos y con un óptimo desarrollo.

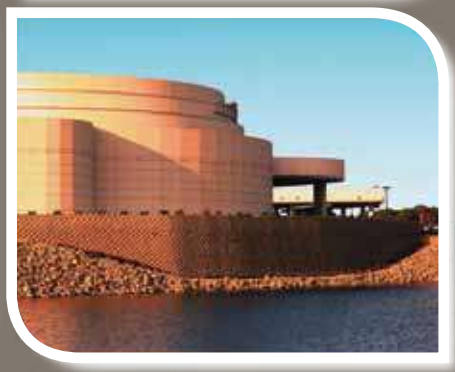

"Para muros hasta 6 metros"

Colores

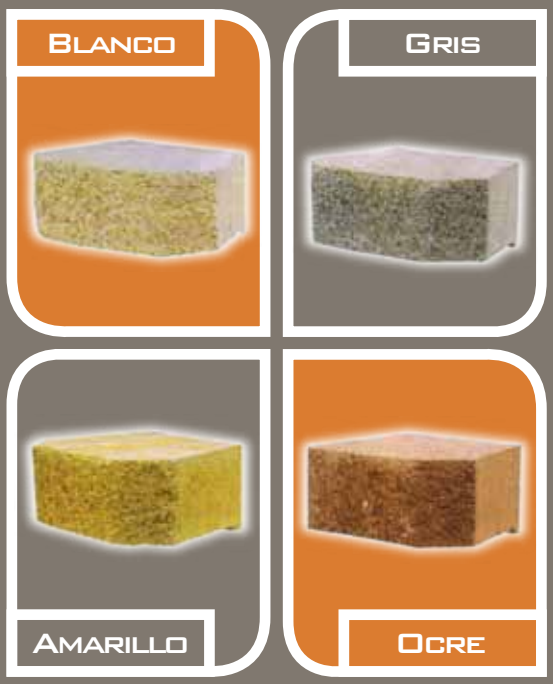

Ficha Técnica	
Dimensiones (AxLxP)	150 mm x 400 mm x 300 mm
Peso	30 Kg.
Color	Ocre, Amarillo, Blanco y Gris
Área Unitaria	0,06 m^2
Cantidad por m^2	17 unidades
Ángulo del bloque	10,6º

BLOQUE DIAMOND PRO

PARA MUROS DE CONTENCIÓN

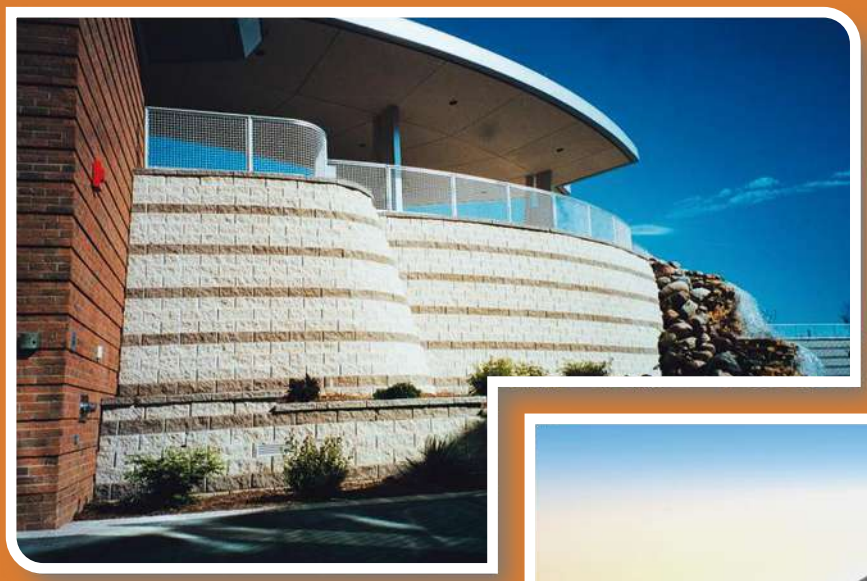

Ideal para proyectos de construcción de muros de contención de tierras de gran altura, proyectos residenciales, obra civil y vías.

WALL SOLUTIONS®

MUROS DE CONTENCIÓN

BLOQUE DIAMOND PRO

PARA MUROS DE CONTENCIÓN

Una solución segura

El bloque Diamond Pro es el resultado de la investigación y desarrollo de tecnologías para crear un aspecto rústico, único en el mercado. La creación de este bloque, responde a las grandes exigencias de los arquitectos e ingenieros que desean incorporar muros con mayores parámetros de seguridad a sus obras.

Con una área de 0,09 m^2 por bloque, 11,1 bloques por m^2, los bloques con acabado "split" pueden conseguir elevados resultados de eficiencia y rentabilidad en obra. El sistema de unión entre el bloque y el material de refuerzo geosintético, potencia la capacidad del muro para soportar grandes empujes de tierra y sobrecargas, con lo que nos permite conseguir hasta 14 metros de altura.

"Para muros hasta 14 metros"

Colores

Ficha Técnica	
Dimensiones (AxLxP)	200 mm x 450 mm x 300 mm
Peso	36 Kg.
Color	Ocre, Amarillo, Blanco y Gris
Área Unitaria	0,09 m^2
Cantidad por m^2	11,1 unidades
Ángulo del bloque	7º

TIERRARMADA

PARA MUROS DE CONTENCIÓN
Y ESTRIBOS

Este sistema de muros de contención es una de nuestras mejores alternativas para muros de gran altura para proyectos de obra civil.

Debido a su composición ofrece una estructura de contención que soporta grandes cargas.

WALL SOLUTIONS®

SOLUCIONES PARA OBRA CIVIL

TIERRARMADA

PARA MUROS DE CONTENCIÓN
Y ESTRIBOS

Resistencia y Seguridad

Este sistema de muros de contención esta basado en la unión permanente entre las pletinas o bandas metálicas y el macizo de relleno de tierras.

Debido al esfuerzo de rozamiento creado entre las tierras y esta armadura se consigue una de las estructuras mas resistentes en la contención actualmente.

La cara vista del muro esta compuesta de escamas de hormigón, las cuales tienen una perfecta conexión con las pletinas metálicas galvanizadas dotando así al sistema de gran resistencia.

Estas escamas de hormigón también pueden tener un acabado personalizado en cuanto a su textura, dando de esta manera una estética diferente a la habitual.

MUROS DE CONTENCIÓN

ESTRIBOS

ARMADURAS DE REFUERZO

Ventajas del Sistema

Debido a la excelente unión de todos los elementos del sistema ofrecemos una gran ventaja frente a métodos tradicionales:

- Al tratarse de elementos prefabricados, se consigue un gran rendimiento en su montaje.
- Versatilidad: la colección de piezas estándar permite la resolución de muros con cualquier geometría, no habiendo ningún inconveniente en describir trazados de planta en curva y altura variable.
- El aspecto estético tiene un resultado mucho mejor que un muro de contención convencional. A petición del cliente se pueden intercalar escamas con acabados en diferente color, texturizados, etc.

:: ESPECIFICACIONES ::	
ESCAMAS DE HORMIGÓN TIPOS DE ESCAMAS: NORMAL, MEDIA, TALUD IZQUIERDO, TALUD DERECHO, PILARES, ETC.	Homigón HA-30 Acero B-500 S
ARMADURA METÁLICA	Pletinas de acero galvanizado EN 10025-2-S355JO

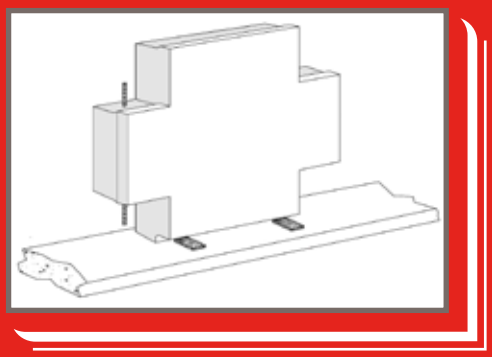

WALL SOLUTIONS®

SOLUCIONES PARA OBRA CIVIL

Urb. Marbella Hill Club II, Nº6
29602 - Marbella // España
Telf. +34 952 81 38 73
Fax. +34 952 81 85 48
info@grupoisolutions.com

www.grupoisolutions.com